Cancelli a battenti

BOB21M

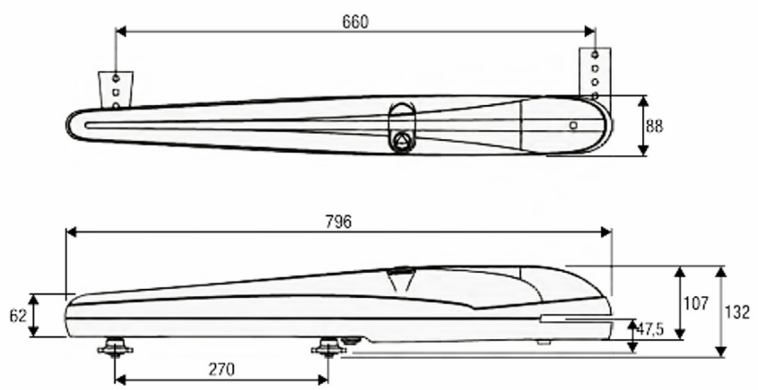

KIT:

- **2 x BOB21M**
- **Control Unit HEADY**
- **Transmitter TO.GO 2VA**

BOB21M - Specificazioni

Facile e veloce da installare BOB è disponibile nella versione 230Vac (BOB21M) e nella versione a 24Vdc (BOB2124E) che garantisce massima sicurezza ed un funzionamento anche in caso di mancanza di energia elettrica tramite batterie.

Alimentazione di rete	**230 Vac 50/60 Hz**
Alimentazione motore	**230 Vac**
Corrente massima assorbita	**1.5 A**
Spinta massima	**1800 N**
Tempo d'apertura	**18"**

Ciclo di lavoro	**30%**
Corsa standard	**270 mm**
Corsa massima	**325 mm**
Indice di protezione	**IP 44**

Encoder	**NO**
Temperatura di funzionamento	**-20°C /+50°C**
Lunghezza max anta	**2.1 m**
Peso	**8.2 kg**

Lavora con:

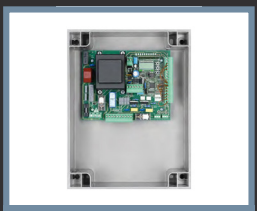

BRAINY

FLEXY2

CITY1

BIOROL S.A.

CALYPSO

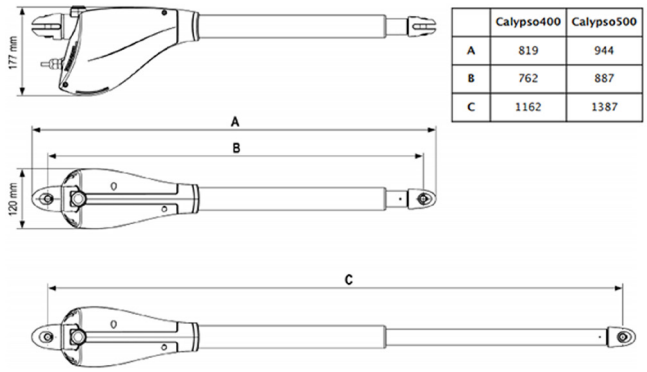

	Calypso400	Calypso500
A	819	944
B	762	887
C	1162	1387

KIT:

- **2 x CALYPSO 400**
- **Control Unit FLEXY2**
- **Transmitter V2 PHOX 2**

CALYPSO - Specificazioni

Attuatore elettromeccanico irreversibile 230V e 24V per cancelli a battente con ante fino a 3 m di lunghezza.

Lunghezza massima anta	**2,5 m**
Peso massimo anta	**400 kg**
Alimentazione	**230V - 50Hz**
Assorbimento a vuoto	**0,8 A**
Assorbimento massimo	**1,2 A**

Potenza motore	**250 W**
Corsa massima di traino	**400 mm**
Velocità di traino	**0,016 m/s**
Tempo di apertura 0÷ 90°	**22 s**
Spinta massima	**2300 N**

Temperatura di esercizio	**-30 ÷ +50 °C**
Grado di protezione	**IP 44**
Ciclo di lavoro	**30%**
Peso	**6,5 kg**

Lavora con:

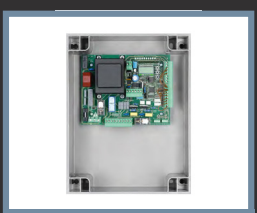

BRAINY

HEADY

CITY1

BOB50M

BOB50M - Specificazioni

Ingranaggi brevettati e meccanica totalmente in metallo rendono BOB un vero e proprio riferimento per l'automazione di cancelli residenziali di elevate dimensioni.
Disponibile nella versione 230Vac (BOB50M) o nella versione 24Vdc (BOB5024E) entrambe sono caratterizzate da encoder.

Alimentazione di rete	**230 Vac 50/60 Hz**
Alimentazione motore	**230 Vac**
Corrente massima assorbita	**1.4 A**
Spinta massima	**3500 N**
Tempo d'apertura	**26"**

Ciclo di lavoro	**30%**
Corsa standard	**455 mm**
Corsa massima	**520 mm**
Indice di protezione	**IP 44**

Encoder	**NO**
Temperatura di funzionamento	**-20°C /+50°C**
Lunghezza max anta	**5.0 m**
Peso	**11.6 kg**

Lavora con:

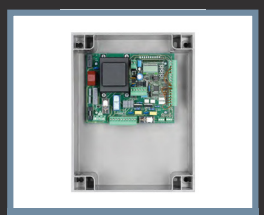

BRAINY

HEADY

CITY1

FLEXY2

MB24/MBE24

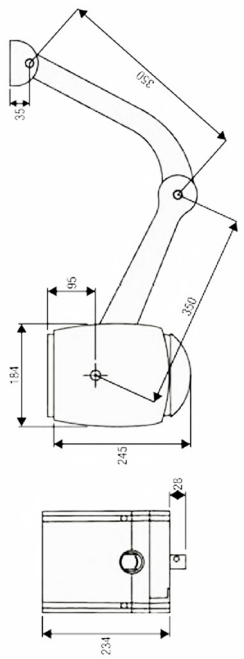

MB24/MBE24 - Specificazioni

Linee compatte e materiali di elevata qualità per garantire massima robustezza e solidità.
MBE è disponibile nella versione 24Vdc per garantire massima sicurezza ed un funzionamento anche in caso di mancanza di energia elettrica tramite batterie.

	MB24	MBE24
Alimentazione di rete	-	230 Vac 50/60 Hz
Alimentazione motore	24 Vac	24 Vac
Corrente massima assorbita	6.2 A	0.76 A
Spinta massima	180 N	180 N
Tempo d'apertura	10"	10"

	MB24	MBE24
Ciclo di lavoro	intensive use	intensive use
Indice di protezione	IP 44	IP 44
Centrale incorporata	NO	YES

	MB24	MBE24
Temperatura di funzionamento	-20°C /+50°C	-20°C /+50°C
Lunghezza max anta	2.5 m	2.5 m
Peso	9 kg	10.7 kg

Lavora con:

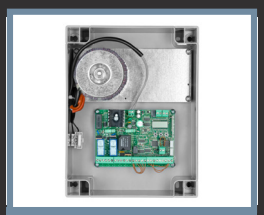

BRAINY24

CITY2+

CITY1

DU.IT14N

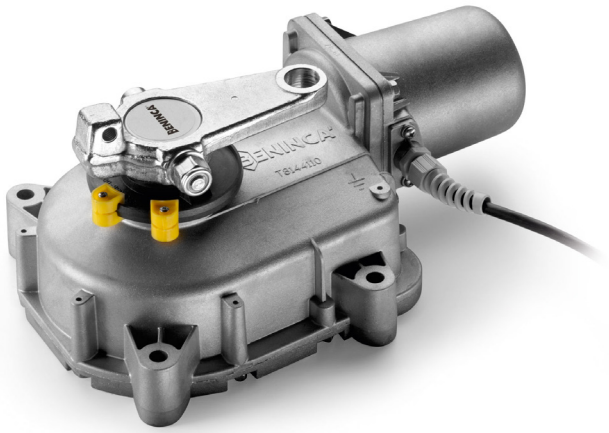

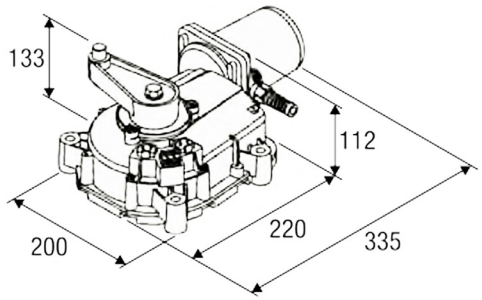

DU.IT14N - Specificazioni

DU.IT è disponibile sia nella versione 230Vac che a 24Vdc a garanzia della massima sicurezza e di un funzionamento anche in mancanza di energia elettrica tramite batterie.

Alimentazione di rete	**230 Vac 50/60 Hz**
Alimentazione motore	**230 Vac**
Corrente massima assorbita	**1.6 A**
Coppia	**370 N**
Tempo d'apertura	**22"**

Ciclo di lavoro	**30%**
Indice di protezione	**IP67**
Encoder	**NO**

Temperatura di funzionamento	**-20°C /+50°C**
Lunghezza max anta	**3.5 m**
Peso	**11.6 kg**

Lavora con:

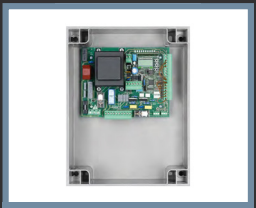

BRAINY

FLEXY2

CITY1

HEADY

DU.ITFC

SB.DUIT.K

DU.FCN

CAB HD 30AC

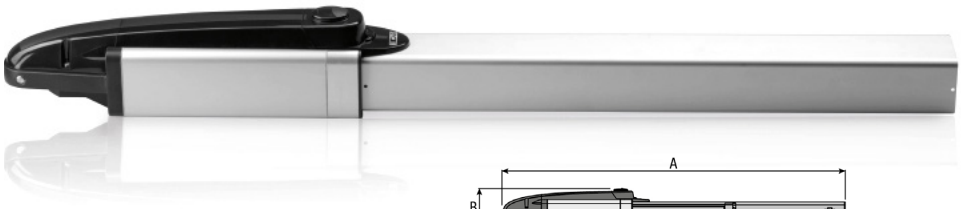

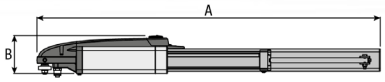

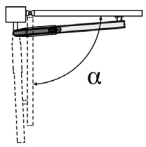

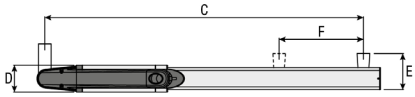

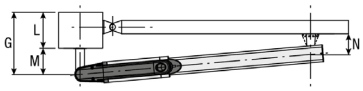

Operatore oleodinamico irreversibile per ante fino a 3 m con blocchi in apertura e chiusura.

	A (mm)	B (mm)	C (mm)	D (mm)	E (mm)	F (mm)	α	G (mm)	H (mm)	L (mm)	M (mm)	N (mm)	T (s)
HD.35	1177	120	1098	85	110	270	90°	135	135	85	50	75	22
							100°	125	125	75	50	75	20
							110°	115	115	65	50	75	18

CAB HD 30AC - Specificazioni

Alimentazione motore	230 Vac 50/60 Hz
Corrente massima assorbita	1,1 A
Potenza assorbita	250 W
Portata pompa	1 l/min
Pressione max olio	25 Bar
Spinta massima	4000 N
Condensatore	10 µF

Corsa utile	270 mm
Velocità stelo	1.3 cm/s
Diametro stelo	20 mm
Rallentamento idraulico	No
Snodi	Rear
Tempo di funzionamento	250 W
Protezione termica	150 °C

Temperatura funzionamento	-15 °C ÷ + 50 °C
Indice di protezione	IP55
Ciclo lavoro	USO INTENSIVO
Lunghezza max anta	3.0 m
Peso max anta	450 Kg
Olio	HYDRO OIL

Lavora con:

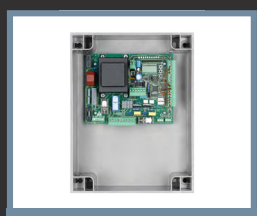

BRAINY

CITY1

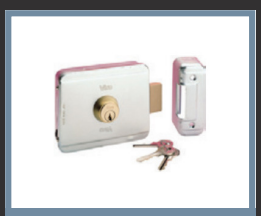

DU.V90

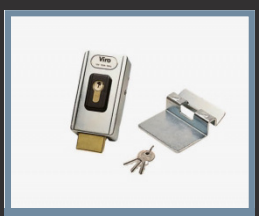

DU.V96

CAB HD 50AC

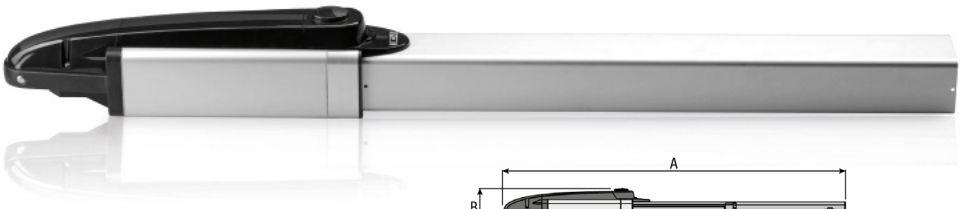

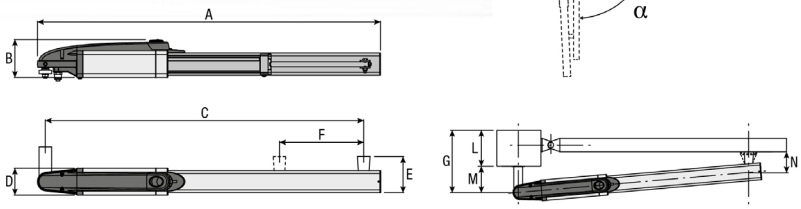

Operatore oleodinamico irreversibile con snodo posteriore ed anteriore per ante fino a 5 m con blocco in apertura e chiusura.

	A (mm)	B (mm)	C (mm)	D (mm)	E (mm)	F (mm)	α	G (mm)	H (mm)	L (mm)	M (mm)	N (mm)	T (s)
HD.50	1417	120	1338	85	135	390	90°	195	195	145	50	100	40
							100°	180	180	145	50	100	36
							110°	130	170	120	50	100	30

CAB HD 50AC - Specificazioni

Alimentazione motore	230 Vac 50/60 Hz
Corrente massima assorbita	1,1 A
Potenza assorbita	250 W
Portata pompa	0.75 l/min
Pressione max olio	33 bar
Spinta massima	5000 N
Condensatore	10 µF

Corsa utile	390 mm
Velocità stelo	1 cm/s
Diametro stelo	20 mm
Rallentamento idraulico	In chiusura
Rallentamento idraulico in closing phase	IP 55
Snodi	Anteriore e posteriore
Protezione termica	150 °C

Temperatura funzionamento	-20 °C ÷ + 50 °C
Indice di protezione	IP55
Ciclo lavoro	USO INTENSIVO
Lunghezza max anta	5.0 m
Peso max anta	500 Kg
Olio	BIO OIL

Lavora con:

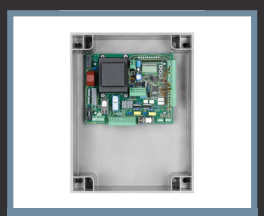

BRAINY

CITY1

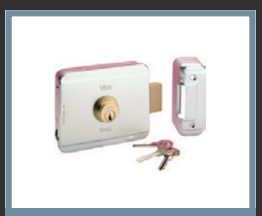

DU.V90

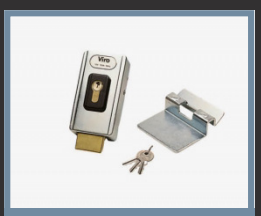

DU.V96