Protoni Sezionali

Industriales

BIOROL S.A.

MFZ STAC 1-10-24 KE

with AS100 CP

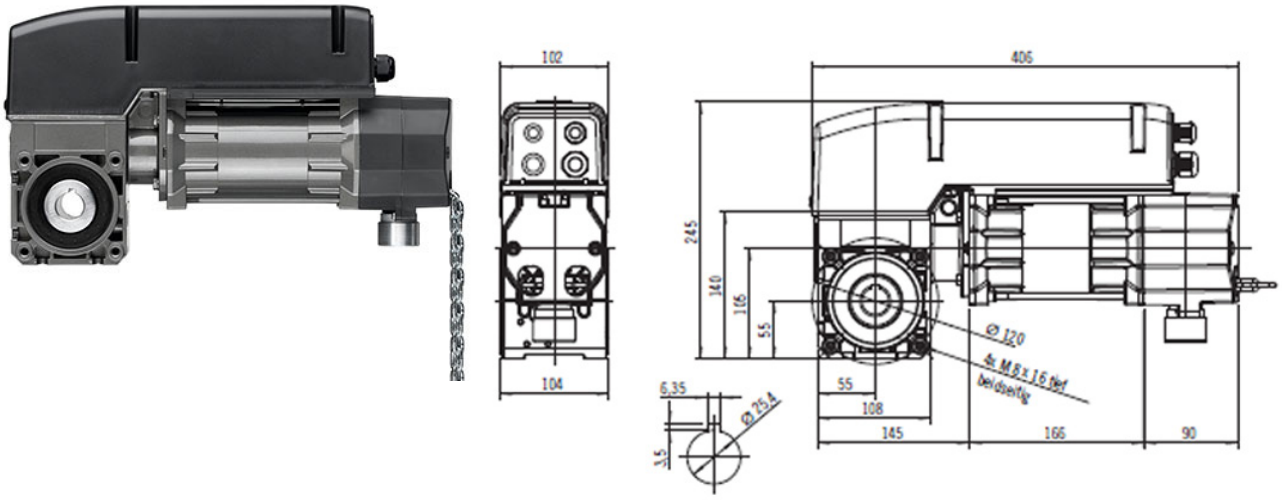

MFZ STAC 1-10-24 KE with AS100 - Specificazioni

Coppia in uscita	**100 Nm**
Coppia di stallo statica	**600 Nm**
Giri in uscita	**24 min^{-1}**

Potenza del motore	**0,37 kW**
Tensione di rete	**400V / 3~**
Frequenza di rete	**50 Hz**
Tensione di comando	**24 V**
Corrente nominale del motore	**2,0 A**
Cicli max. per ora	**20**
Cavo di alimentazione ad opera del cliente	**5x1,5 mm^2**
Protezione ad opera del cliente	**10,0 A**
Tipo di protezione	**IP 54**

Range di temperatura	**–20 / +60 °C**
Livello di pressione acustica	**< 70 dB(A)**
Peso unitario	**15 kg**
Giri massimi presa di forza	**20**
Ø Albero cavo	**Ø 25,4 mm**

MFZ STAC 1-10-24 KE

with CS255 CP

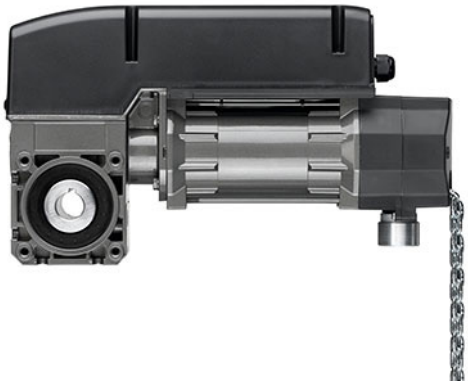

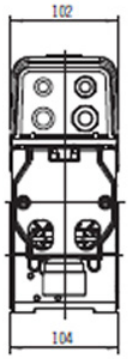

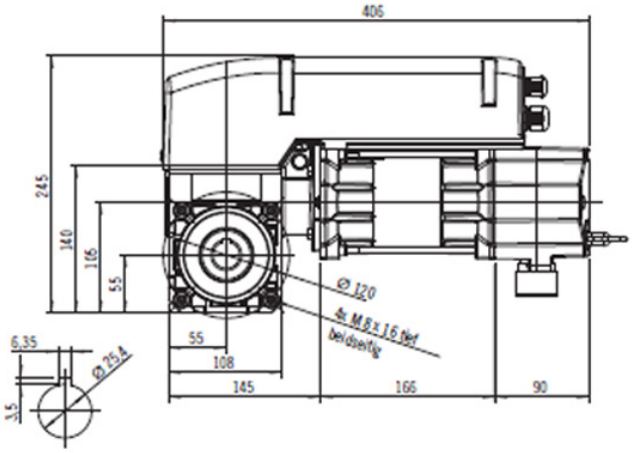

MFZ STAC 1-10-24 KE with CS255- Specificazioni

Coppia in uscita	**100 Nm**
Coppia di stallo statica	**600 Nm**
Giri in uscita	**24 min^{-1}**

Potenza del motore	**0,37 kW**
Tensione di rete	**400V / 3~**
Frequenza di rete	**50 Hz**
Tensione di comando	**24 V**
Corrente nominale del motore	**2,0 A**
Cicli max. per ora	**20**
Cavo di alimentazione ad opera del cliente	**5x1,5 mm^2**
Protezione ad opera del cliente	**10,0 A**
Tipo di protezione	**IP 54**

Range di temperatura	**–20 / +60 °C**
Livello di pressione acustica	**< 70 dB(A)**
Peso unitario	**15 kg**
Giri massimi presa di forza	**20**
Ø Albero cavo	**Ø 25,4 mm**

MFZ STAWC 1-7-19 KE

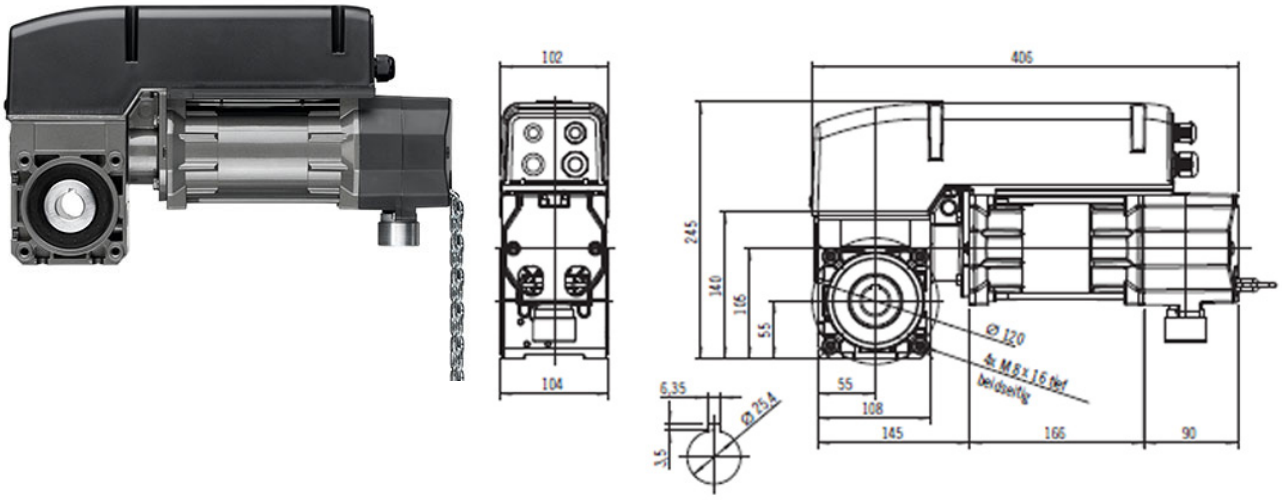

MFZ STAWC 1-7-19 KE - Specificazioni

Coppia in uscita	**70 Nm**
Coppia di stallo statica	**600 Nm**
Giri in uscita	**19 min^{-1}**

Potenza del motore	**0,37 kW**
Tensione di rete	**230V / 1~**
Frequenza di rete	**50 Hz**
Tensione di comando	**24 V**
Corrente nominale del motore	**3,6 A**
Cicli max. per ora	**8**
Cavo di alimentazione ad opera del cliente	**5x1,5 mm^2**
Protezione ad opera del cliente	**10,0 A**
Tipo di protezione	**IP 54**

Range di temperatura	**–20 / +60 °C**
Livello di pressione acustica	**< 70 dB(A)**
Peso unitario	**23 kg**
Giri massimi presa di forza	**20**
Ø Albero cavo	**Ø 25,4 mm**

BEBNINCA VN.M20

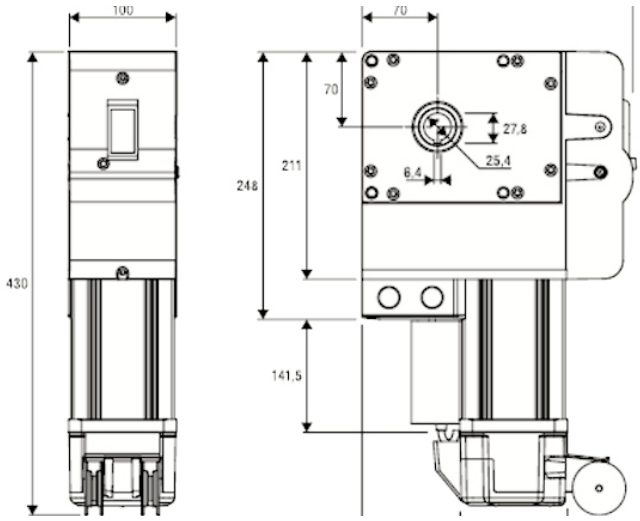

BENINCA VN.M20 - Specificazioni

Alimentazione motore	230 Vac (50-60Hz)
Corrente massima assorbita	3.3 A
Coppia massima	130 Nm
Rotazioni massime in uscita	18
Velocità d'uscita	24 r.p.m.

Foro albero	1" (25.4mm)
Rapp. riduzione finecorsa	1/20
Ciclo di lavoro	30%
Indice di protezione	IP40

Temperatura funzionamento	–20 / +50 °C
Superfice porta	35 m²/max
Lubrificazione	OIL
Peso	18.5 kg

Lavora con:

FLEXY2

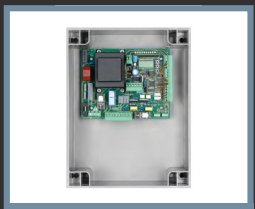

BRAINY

CITY1

CORE

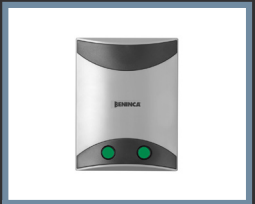

CELL.P

GAPOSA SXZ90TCM

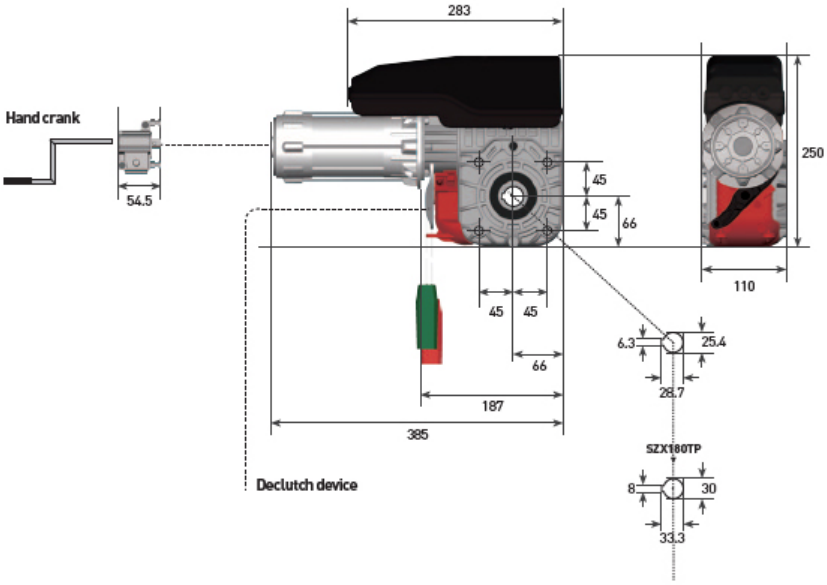

GAPOSA SXZ90TCM - Specificazioni

Coppia in uscita	**90 Nm**
Velocità di uscita	**21 min^{-1}**
Albero cavo	**25,4 mm**
Peso massimo porta	**400 kg**

Tenendo la coppia	**450 Nm**
Potenza	**0,80 kW**
Alimentazione elettrica	**400 Vac**
Frequenza	**50 Hz**

Assorbim. motore	**2,20 A**
Cicli max all'ora	**20**
Intervallo finecorsa	**18**
Indice di protezione	**IP 54**

Lavora con:

QC3PC6

QC03+

QC300

QC500